SKU：R-SC002

尺寸：100X160MM

形式：骑马钉黑白手册 共18 页

材质：铜版纸128G

RENOGY

CATALOGUE

English User Manual 01-04

German User Manual 05-08

Espanol User Manual 09-12

Japanese User Manual 13-16

E.FLEX 30 PORTABLE SOLAR PANEL

Model: R-SC002

Manual

FEATURES

- Advanced iSolar technology automatically detects connected devices to deliver optimal charging speed accordingly.
- Efficient solar panels convert sunlight into usable electric currents.
- Triple USB ports to simultaneously charge three devices.
- Solar panels can be folded into a compact size for portability.
- Water-resistant nylon protects solar panels from rain drops, splashes, and dust.

FLIP THE ORDER

- 1 x E.FLEX 30 Portable Solar Panel
- 2 x Carabiner
- 2 x 23.6 in / 60 cm Micro USB Cable
- 1 x User Guide

PRODUCT DIAGRAM

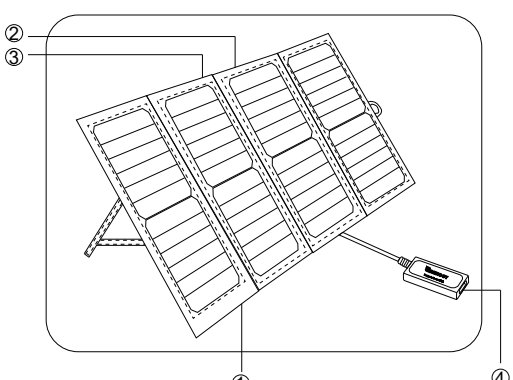

① Solar Charging Panel
② USB Port 1
③ USB Port 2
④ USB Port 3

SPECIFCATIONS

Model	R-SC002
Output	DC 5V / 6A Total
Power	30W
Dimensions (unfolded)	11.8 x 25.4 in.
Dimensions (folded)	11.8 x 6.3 in.

HOW TO USE

1. Unfold solar panels and place them under direct sunlight.

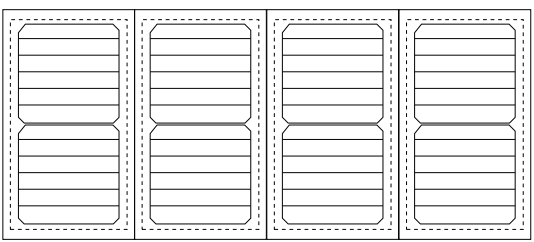

2. Connect your devices to the USB ports.

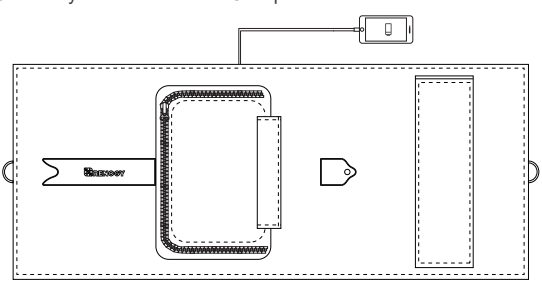

ATTENTION

- Please do not leave this product on flammable materials, such as carpets, textiles, etc.
- Do not smash, squash, or pierce this product.
- Do not dismantle this product.
- Keep this product away from water, explosives, poisons, and corrosive substances.
- Dispose of your solar charger according to local regulations of waste collection.
- Do not attempt to repair or replace any components of this product.
- Keep this product out of children's reach, unless supervised by an adult.

NOTE

- The output of E.FLEX Portable Solar Panel depends on solar intensity. For optimal charging, please place solar panels under direct sunlight.
- Please ensure secure connection between the USB ports and your devices.

CUSTOMER SUPPORT

If you have any questions about this product, please call us at
1 (800) 330-8678 or send us an email to customerservice@renogy.com

E.FLEX 30 TRAGBARES SOLARMODUL

Modell: R-SC002

Handbuch

EIGENSCHAFTEN

- Mit der iSmart Technologie erkennt der USB-Ausgang automatisch angeschlossene Geräte und lädt sie mit dem optimalen Ladestrom auf, um die maximale Ladegeschwindigkeit zu gewährleisten.
- Mit der effizienten Solarzelle wird Sonnenlicht in Ladestrom umwandelt.
- Drei USB-Ausgänge zur Aufladung von 3 Geräten gleichzeitig.
- Faltbarkeit für irgendwo leichtes Tragen.
- Wasserabweisendes Nylon hält Feuchtigkeit fern und verhindert Schimmelbildung.

VERPACKUNGSINHALT

- 1 x Renogy R-SC002 30W Solarmodul
- 1 x Handbuch
- 2 x Karabiner
- 2 x 60 cm USB-Kabel

PRODUKTDIAGRAMM

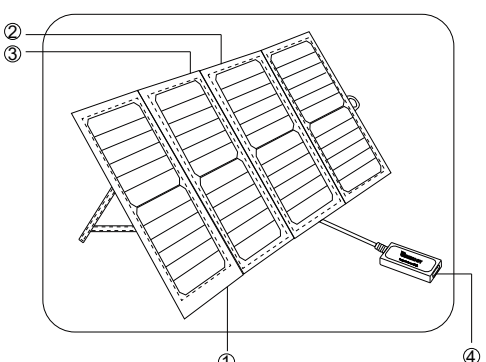

① Solarzelle

② USB-Ausgang 1

③ USB-Ausgang 2

④ USB-Ausgang 3

TECHNISCHE DATEN

Modell	R-SC002
Ausgang	DC 5 V/6 A insgesamt
Leistung	30 W
Größe (ausgefaltet)	644 x 301 mm
Größe (kompakt)	301 x 161 mm

ANWENDUNG

1. Entfalten Sie das Solarmodul und legen Sie bitte im direkten Sonnenlicht.

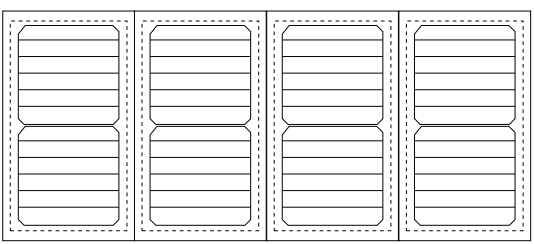

2. Verbinden Sie Ihre elektronische Geräte mit dem Solarmodul E.FLEX.

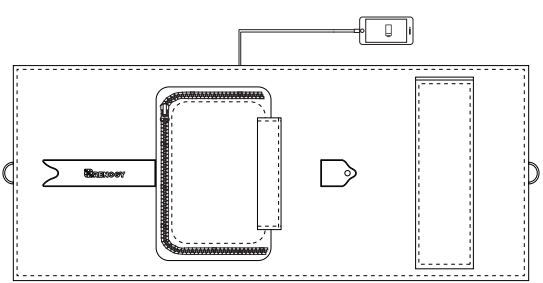

SICHERHEITSHINWEISE

- Legen Sie das Solarmodul nicht auf entzündliches Material, wie Teppich oder Textilien.
- Nicht drücken, quetschen oder durchbohren.
- Bauen Sie das Produkt nicht auseinander.
- Halten Sie das Produkt fern von Wasser, Sprengstoff, Chemikalien und ätzenden Substanzen.
- Gemäß der örtlichen Umweltgesetze und -bestimmungen entsorgen.
- Versuchen Sie nicht, die Solarzellen zu reparieren oder auszutauschen.
- Das Ladegerät sollte von Kindern fernhaltet werden, sofern es nicht beaufsichtigt wird von einem Erwachsenen.

HINWEISE

- Das Solarladegerät ist wetterabhängig.Deshalb muss E.FLEX zur optimalen Aufladung in direkter Sonneneinstrahlung platziert werden.
- Bitte checken Sie, ob Verbindungskabel zwischen E.FLEX und elektronischen Geräten fest ist.

KUNDENSERVICE

Sollten Sie noch Frage haben, bitte kontaktieren Sie mit uns durch E-mail: onlinestore@renogy.cn.

E.FLEX 30 PANEL SOLAR PORTÁTIL

Model: R-SC002

Manual

CARACTERÍSTICAS

- Tecnología iSmart detecta automáticamente los dispositivos conectados y les aporta su carga óptima para asegurar la máxima velocidad.
- El panel de carga efciente convierte la luz solar en una corriente de carga útil.
- La salida de Triple-USB para cargar simultáneamente tres dispositivos.
- Se pliega en un tamaño compacto para su fácil transporte.
- Nylon resistente al agua para mantener la humedad y la acumulación de moho.

CONTENIDOS DEL PAQUETE

- 1 x Renogy R-SC002 30W Cargador solar
- 1 x Guía de usuario
- 2 x Crochet
- 2 x 60 cm / 23.6 inch Câble Micro USB

DIAGRAMA DE PRODUCTO

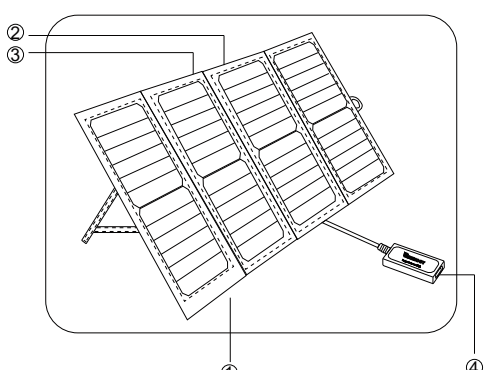

① Panel de carga

② Salida USB 1

③ Salida USB 2

④ Salida USB 3

ESPECIFCACIONES

Modelo	R-SC002
Salida	DC 5V / 6A Total
Potencia	30W
Dimensiones	644 x 301 mm
Dimensiones (con el producto doblado)	301 x 161 mm

CÓMO UTILIZAR

1. Despliegue el panel de carga y asegúrese de que está bajo la luz solar directa.

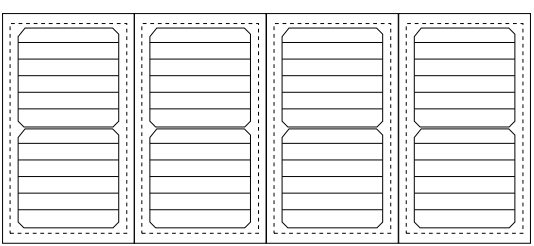

2. Connectez votre périphérique avec E.FLEX.

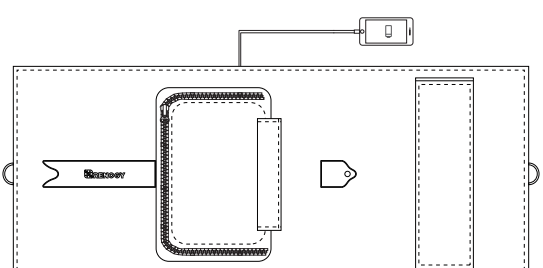

PRECAUCIÓN

- Por favor, no deje el cargador al aire libre cerca de materiales inflamables tales como alfombras o textiles.
- No aplastar, golpear o perforar este producto.
- No desmonte este producto.
- Mantenga alejado del agua, explosivos, venenos y sustancias corrosivas.
- Desechar de acuerdo con las regulaciones locales de recogida de residuos.
- No intente reparar o reemplazar los paneles de carga.
- Le chargeur doit être tenu éloigné des enfants, sauf sous la surveillance d'un adulte.

NOTAS

- Veuillez mettre directement le E.FLEX sous la lumière du soleil.
- Veuillez vous assurer ne connexion sécurisée entre le chargeur et votre périphérique.

KUNDENSERVICE

Sollten Sie noch Frage haben, bitte kontaktieren Sie mit uns durch E-mail: onlinestore@renogy.cn.

E.FLEX 30 ポータブル ソーラーパネル

Model: R-SC002

マニュアル

特徴

- 充電ポートに接続されたデバイスを自動的に検知し、最適な電流をお送りします。デバイスに合わせて最大出力で急速充電を開始します。
- 高品質で効率的なソーラーパネルを採用しています。
- 3つのUSB出力ポートがあり、同時に3つのデバイスを充電できます。
- 軽量かつ持ち運びに便利なサイズに折りたたむことができます。
- 防水性のナイロンで湿気や水気に強い構造です。

セット内容

- 1 x Renogy E.FLEX 30 ポータブル　ソーラーパネル
- 1 x 取扱説明書
- 2 x フック
- 2 x 60 cm USB ケーブル

製品図

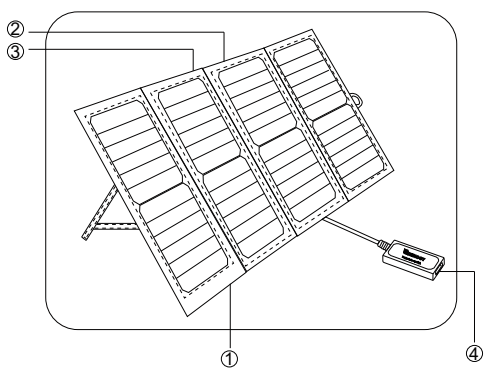

① 充電パネル　　③ USB出力ポート2

② USB出力ポート1　　④ USB出力ポート3

製品仕様

型番	R-SC002
出力	合計DC 5V/6A
パワー	30W
サイズ	644 x 301 mm
折り畳む後	301 x 161 mm

使い方

1. ソーラーパネルを開き、パネル全面に日が当たる様に置いてください。

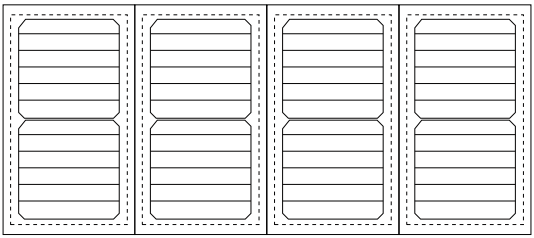

2. USBケーブルでデバイスと接続してください。

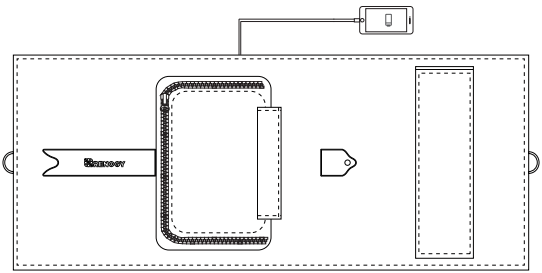

注意

カーペットや織物などの可燃性の材料には放置しないでください。

叩き割ったり、無理やり潰したり、鋭利なもので突き刺したりしないでください。

分解しないでください。

水、爆発物、有毒物質、腐食性物質などから離れて保管してください。

廃棄処分の際は、自治体の指示に従ってください。

ご自分ソーラーパネルを交換したり修理したりしないでください。

お子様の手の届かない場所に保管してください。

付記

発電力は天候に左右されます。最高の効果を発揮するため、日光の良い日に、十分日光を受ける場所でご使用になることをオススメいたします。

充電ケーブルがしっかり差し込んでいるかを確認してください。

カスタマーサポート

何かご不明な点がありましたら、いつでもお気楽にお問い合わせください。
電話番号：048-299-9264
メールアドレス：renogy-japan@e-mail.jp

FCC Compliance:

This device complies with Part 15 of the FCC Rules. Operation is subject to the following two conditions: (1) this device may not cause harmful interference, and (2) this device must withstand any interference received, including interference that may cause undesired operation.

MADE IN CHINA

POWER IS IN OUR DNA

WWW.RENOGY.COM